PALAZZANI

disegno tecnico ▪ technical drawing

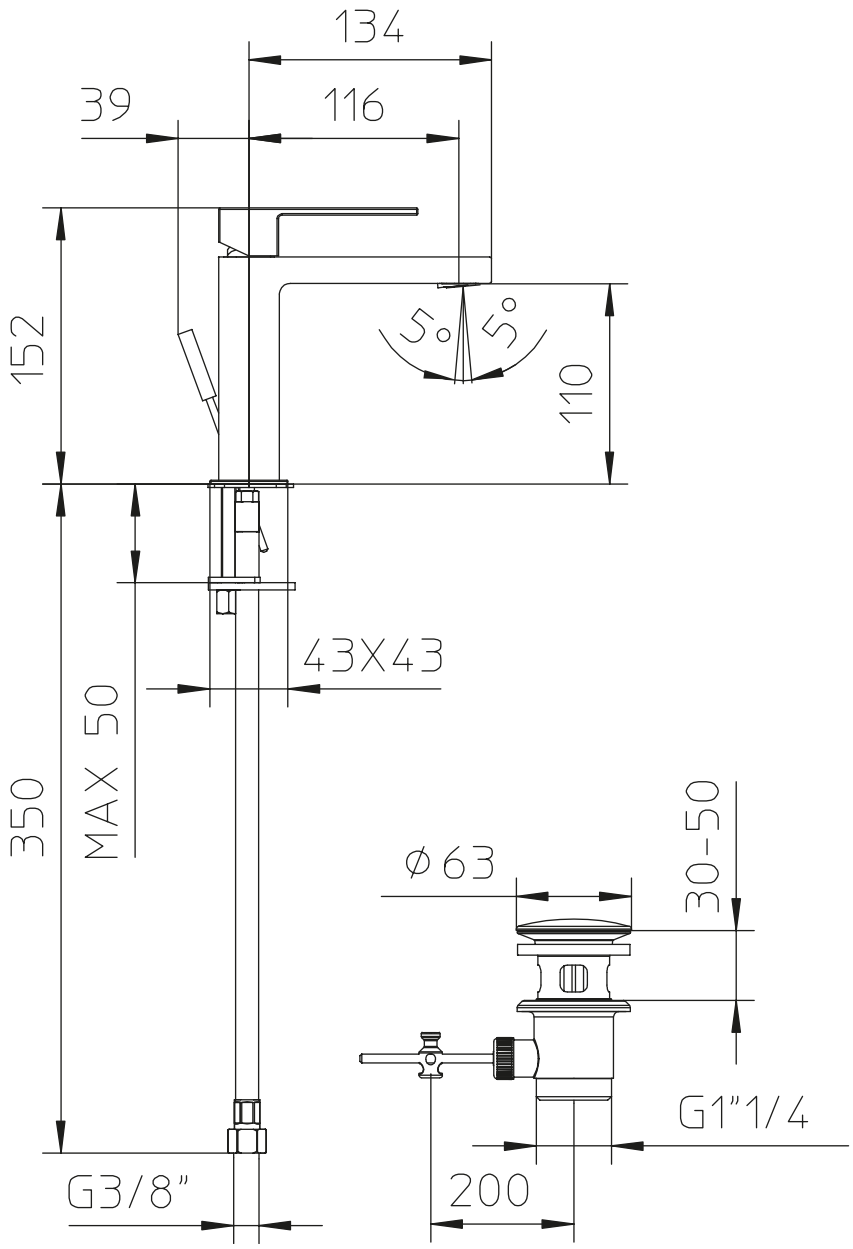

l/m	6	8	11	13	15
Kg/cm²	0,5	1	2	3	4

disegno tecnico ▪ technical drawing

qadra

583010